Ølen Betong

KUMSKJEMA VANN

Ølen Betong AS - FAX 53 77 52 49 - TLF 53 77 52 00

BASAL
ROBUST KVALITET & MILJØ

Kunde: _____ Anlegg _____ Kum nr.: _____

Type kum: _____ Dimensjon: _____ Skjøt: _____

Kote topp kumlokk: _____

Kote topp ledning: _____

Avstand ledning-bunn (a): _____

Totalhøyde av kum: _____

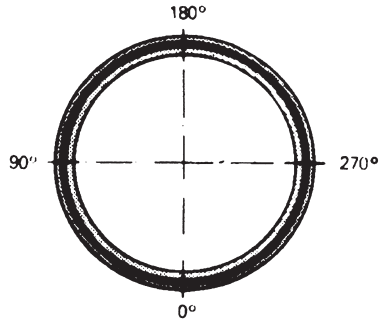

DATA FOR BORING

Rørtype: _____

Dimensjon hovedløp: _____

Dimensjon sideløp venstre: _____

Dimensjon sideløp høyre: _____

Drenstype: _____

Drensplassering: _____

Armaturtype: _____

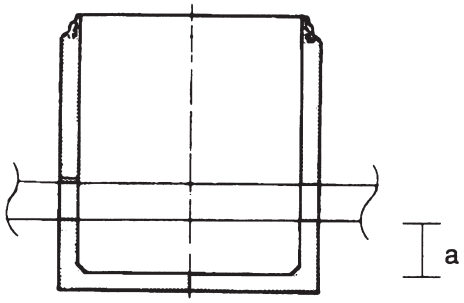

MATERIALLISTE

	Stk.	Produkt	Betegnelse	Byggehøyde	Vekt	Pris
		Delta bunnseksjon				
		Kumring				
		Kumring				
		Kumring				
		Kjegle				
		Topplate				
		Justeringsring				
		Betonglokk				
		Lokk Ramme 40 t				
		Kumstige				
		Kjerneboring				
		Forsheda AR-pakn.				
		Combi I				
		Combi II				
		Combi III				
		Combi IV				
		Forsheda gledepakn.				
		Fundament				
		Utløpsdykker				
		Frakt				
			Totalt			

Bestilt dato: _____

Ferdig dato. _____ _____

Saksbehandler: _____ _____

A1 GRAFISK IDÈ, ØLEN